UI-1541SE-M-HQ (AB.0010.1.11610.24)

已經停產

uEye工业相机现在也已配备IDS peak!
我们推荐使用该款软件开发工具包来实现新项目。点击此处了解该过程，现在就转换。
请注意：此处提供的技术数据由IDS软件套装测量得出。

规格

传感器

传感器技术	CMOS 黑白
快门	卷帘快门
特征	线性
读出模式	逐行扫描
像素级别	1.3 MP
分辨率	1.31 百万像素
分辨率（水平 x 垂直）	1280 x 1024 像素
长宽比	5:4
模数转换器	10 bit
色深（相机）	8 bit
光学传感器等级	1/2""
光学尺寸	6.656 mm x 5.325 mm
光学传感器对角线	8.52 mm (1/1.88")
像素尺寸	5.2 µm
生产商	Onsemi
传感器型号	MT9M001STM
增益（主色/RGB）	13x/-
水平方向上的AOI	增加的帧率
垂直方向上的AOI	增加的帧率
AOI图像宽度，步长	32 / 4
AOI图像高度，步长	4 / 2
AOI位置网格（水平方向/垂直方向）	4 / 2
水平方向上的像素融合	-
垂直方向上的像素融合	-
像素融合方法	-
像素融合因子	-
水平方向上的子抽点	增加的帧率
垂直方向上的子抽点	增加的帧率
子抽点方法	彩色
子抽点因子	2, 4, 8

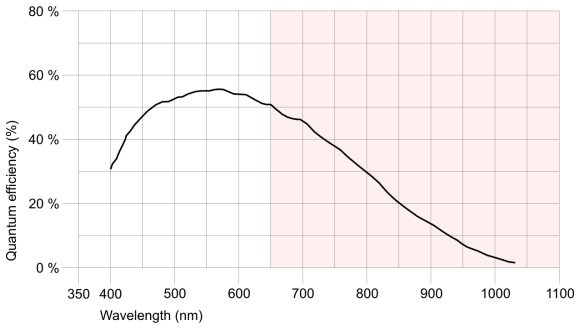

型号

像素时钟范围	5 MHz - 43 MHz
自由运行模式下帧率	25
帧率触击(最大值)	25
曝光时间（最小值 - 最大值）	0.037 ms - 983 ms
功耗	0.5 W - 1 W

IDS Imaging Development Systems GmbH
Dimbacher Str. 10 · 74182 Obersulm · Germany · 電話番号 +49 7134 96196-0 · 电子邮箱 apacsales@ids-imaging.com

工作环境要求

下列温度值指相机外部温度。
对于PCB版本，请参考各自文档中的单独提示。

相机的运行温度	0 °C - 55 °C / 32 °F - 131 °F
设备的储存温度	-20 °C - 60 °C / -4 °F - 140 °F
湿度（相对湿度，无凝结）	20 % - 80 %

连接器

接口连接器	USB 2.0 mini-B，螺丝锁紧式
I/O连接器	micro D-sub 9-pin连接器（MPE Garry 11-0021-50-09L）
电源	USB线缆

引脚分配 I/O 连接器

1	带光耦闪光输出（-）
2	带光耦触发输入（+）
3	屏蔽
4	USB电源（VCC）5V
5	USB接地（GND）
6	带光耦闪光输出（+）
7	带光耦触发输入（-）
8	USB数据（+）
9	USB数据（-）

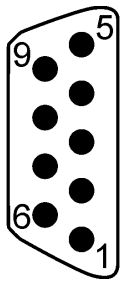

相机后视图

外观设计

镜头接口	C接口
防护等级	-
尺寸 高/宽/长	30.0 mm x 30.0 mm x 41.3 mm
总重量	43 g

IDS Imaging Development Systems GmbH
Dimbacher Str. 10 · 74182 Obersulm · Germany · 電話番号 +49 7134 96196-0 · 电子邮箱 apacsales@ids-imaging.com

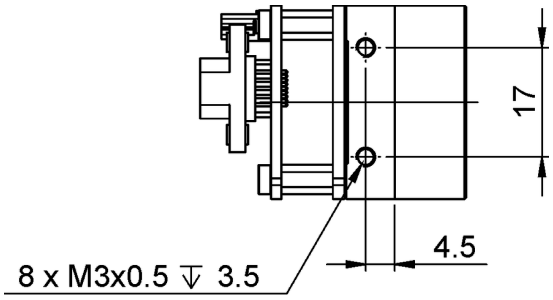

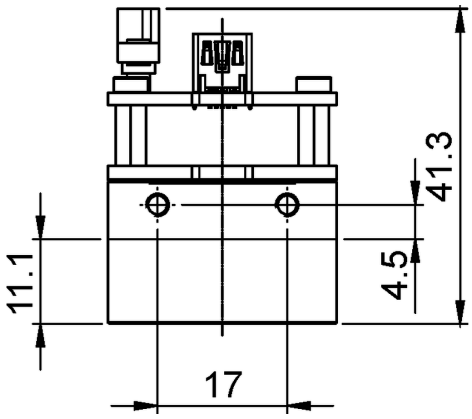

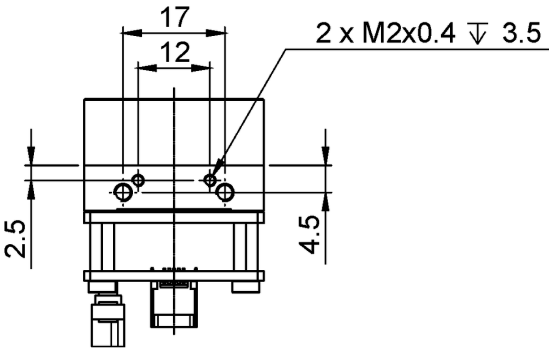

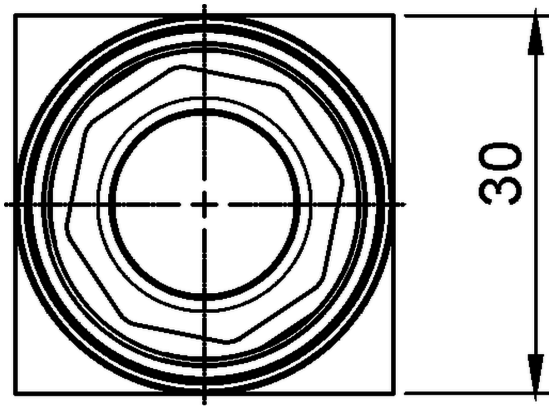

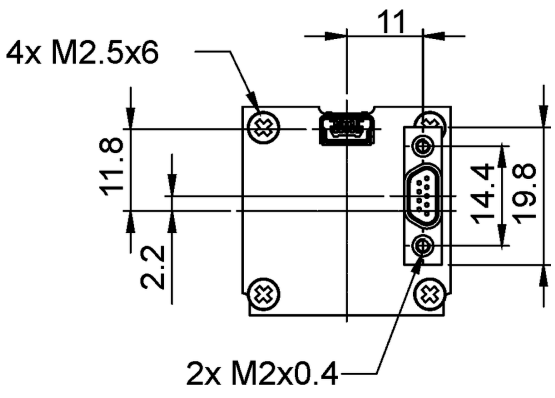

IDS Imaging Development Systems GmbH
Dimbacher Str. 10 · 74182 Obersulm · Germany · 電話番号 +49 7134 96196-0 · 电子邮箱 apacsales@ids-imaging.com