UI-2210SE-M-GL Rev.3 (AB.0010.1.61800.23)

已經停產
该型号已经停产。

规格

传感器

传感器技术	CCD 黑白
快门	全局快门
特征	线性
读出模式	逐行扫描
像素级别	0.3 MP
分辨率	0.31 百万像素
分辨率（水平 x 垂直）	640 x 480 像素
长宽比	4:3
模数转换器	12 bit
色深（相机）	12 bit
光学传感器等级	1/2""
光学尺寸	6.336 mm x 4.752 mm
光学传感器对角线	7.92 mm (1/2.02")
像素尺寸	9.9 µm
生产商	Sony
传感器型号	ICX414AL
增益（主色/RGB）	12x/-
水平方向上的AOI	相同的帧率
垂直方向上的AOI	增加的帧率
AOI图像宽度，步长	16 / 4
AOI图像高度，步长	120 / 1
AOI位置网格（水平方向/垂直方向）	1 / 1
水平方向上的像素融合	相同的帧率
垂直方向上的像素融合	增加的帧率
像素融合方法	黑白
像素融合因子	2 / 3 / 4
水平方向上的子抽点	-
垂直方向上的子抽点	-
子抽点方法	-
子抽点因子	-

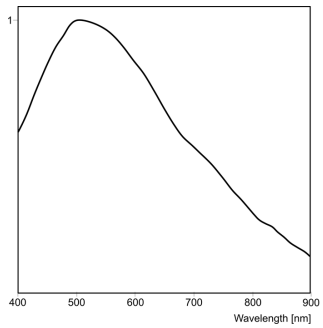

IDS Imaging Development Systems GmbH
Dimbacher Str. 10 · 74182 Obersulm · Germany · 電話番号 +49 7134 96196-0 · 电子邮箱 apacsales@ids-imaging.com

型号

像素时钟范围	10 MHz - 40 MHz
自由运行模式下帧率	100
帧率触击(最大值)	100
曝光时间（最小值 - 最大值）	0.034 ms - 120000 ms
功耗	1.4 W - 1.9 W
特殊功能	重叠触发

工作环境要求

下列温度值指相机外部温度。

相机的运行温度	0 °C - 55 °C / 32 °F - 131 °F
设备的储存温度	-20 °C - 60 °C / -4 °F - 140 °F
湿度（相对湿度，无凝结）	20 % - 80 %

连接器

接口连接器	USB 2.0 mini-B，螺丝锁紧式
I/O连接器	micro D-sub 9-pin连接器（MPE Garry 11-0021-50-09L）
电源	USB线缆

引脚分配 I/O 连接器

1	带光耦闪光输出（-）
2	带光耦触发输入（+）
3	屏蔽
4	USB电源（VCC）5V
5	USB接地（GND）
6	带光耦闪光输出（+）
7	带光耦触发输入（-）
8	USB数据（+）
9	USB数据（-）

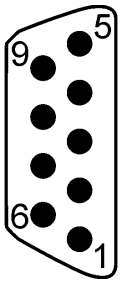

相机后视图

外观设计

镜头接口	C接口
防护等级	IP30
尺寸 高/宽/长	34.0 mm x 32.0 mm x 48.3 mm
总重量	79 g

IDS Imaging Development Systems GmbH
Dimbacher Str. 10 · 74182 Obersulm · Germany · 電話番号 +49 7134 96196-0 · 电子邮箱 apacsales@ids-imaging.com

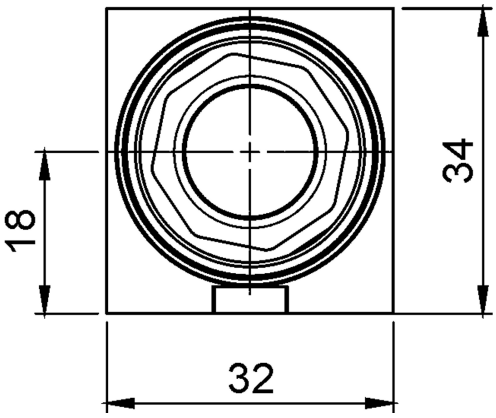

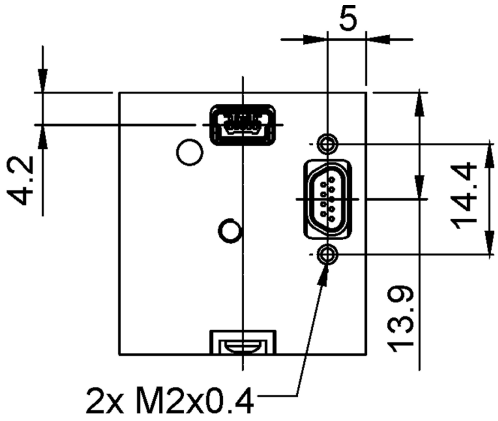

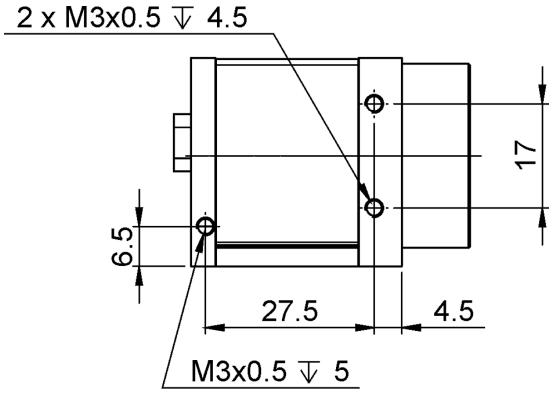

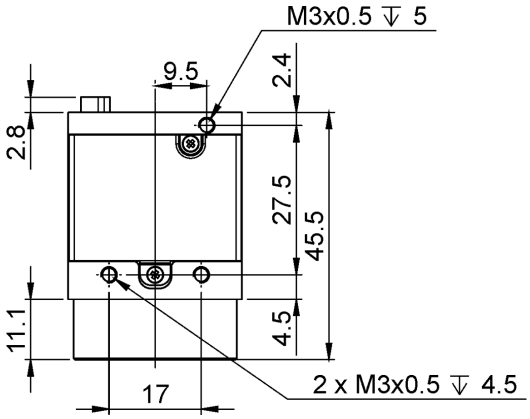

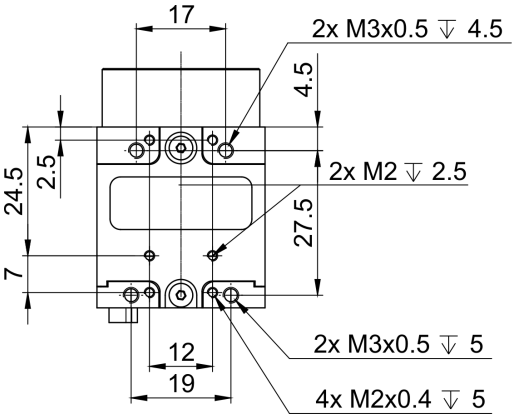

IDS Imaging Development Systems GmbH
Dimbacher Str. 10 · 74182 Obersulm · Germany · 電話番号 +49 7134 96196-0 · 电子邮箱 apacsales@ids-imaging.com