UI-1241LE-NIR-GL (AB00190)

不建議使用在新的設計
该相机型号不再被推荐用于新的应用开发。

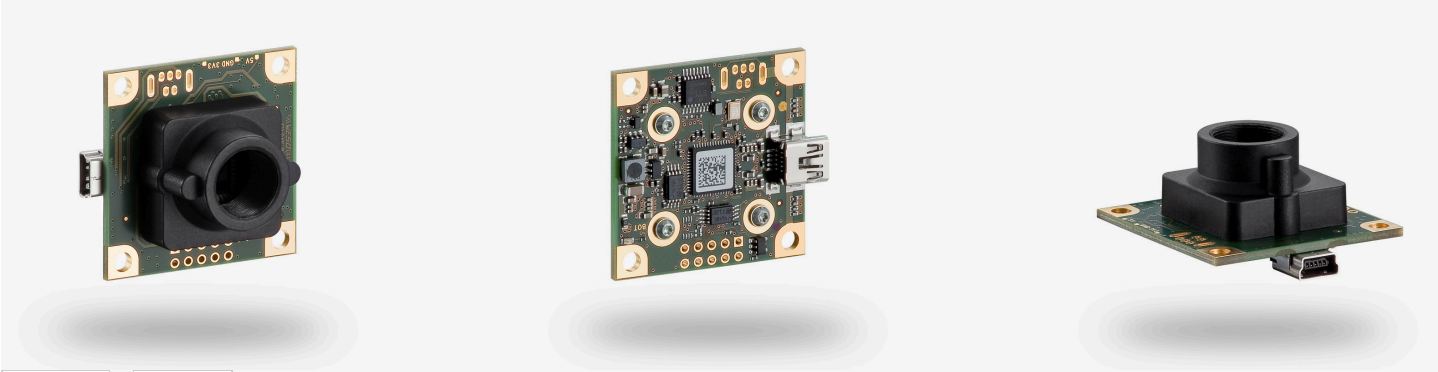

规格

传感器

传感器技术	CMOS 黑白
快门	全局快门 / 卷帘快门 / 全局开始
特征	线性
像素级别	1.3 MP
分辨率	1.31 百万像素
分辨率（水平 x 垂直）	1280 x 1024 像素
长宽比	5:4
模数转换器	10 bit
色深（相机）	8 bit
光学传感器等级	1/1.8"
光学尺寸	6.784 mm x 5.427 mm
光学传感器对角线	8.69 mm 1/1.8"
像素尺寸	5.3 µm
CRA（雷·安格尔局长）	12 °
生产商	e2v
传感器型号	EV76C661ABT
增益（主色/RGB）	4x/-
水平方向上的AOI	相同的帧率
垂直方向上的AOI	增加的帧率
AOI图像宽度，步长	16 / 4
AOI图像高度，步长	4 / 2
AOI位置网格（水平方向/垂直方向）	2 / 2
水平方向上的像素融合	相同的帧率
垂直方向上的像素融合	相同的帧率
像素融合方法	水平: 附加 / 垂直: 均值模式
像素融合因子	2
水平方向上的 decimation (子抽点)	-
垂直方向上的 decimation (子抽点)	-
Decimation (子抽点)方法	-
Decimation (子抽点) 因子	-

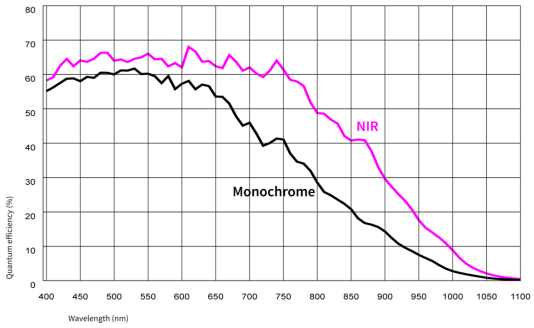

IDS Imaging Development Systems GmbH
Dimbacher Str. 10 · 74182 Obersulm · Germany · 電話番号 +49 7134 96196-0 · 电子邮箱 apacsales@ids-imaging.com

型号

像素时钟范围	7 MHz - 35 MHz
自由运行模式下帧率	25 fps
帧率触击(最大值)	24 fps
曝光时间（最小值 - 最大值）	0.009 ms - 2000 ms
功耗	0.3 W - 0.7 W
图像内存	-
特殊功能	缩放 序列 Log模式 传感器热像素点校正 微调曝光 多AOI模式

工作环境要求

对于PCB版本，请参考各自文档中的单独提示。

运行期间允许的装置温度范围	0 °C - 55 °C / 32 °F - 131 °F
存储期间允许的装置温度范围	-20 °C - 80 °C / -4 °F - 176 °F
湿度（相对湿度，无凝结）	20 % - 80 %

连接器

接口连接器	USB 2.0 mini-B
I/O连接器	10-pin镀通孔
电源	USB线缆

引脚分配 I/O 连接器

1	USB电源（VCC）5V
2	USB接地（GND）
3	不带光耦触发输入（+）
4	不带光耦闪光输出（+）
5	电源（内置变压器），3.3V或3.0V（基于传感器）
6	USB接地（GND）
7	GPIO接口 1
8	GPIO接口 2
9	I2C总线时钟信号
10	I2C总线数据信号

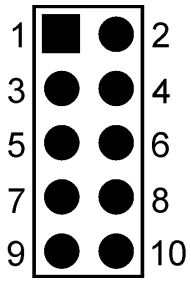

外观设计

镜头接口	S-Mount
防护等级	-
尺寸 高/宽/长	36.0 mm x 36.0 mm x 20.2 mm
总重量	16 g
外壳材料	-

IDS Imaging Development Systems GmbH
Dimbacher Str. 10 · 74182 Obersulm · Germany · 電話番号 +49 7134 96196-0 · 电子邮箱 apacsales@ids-imaging.com

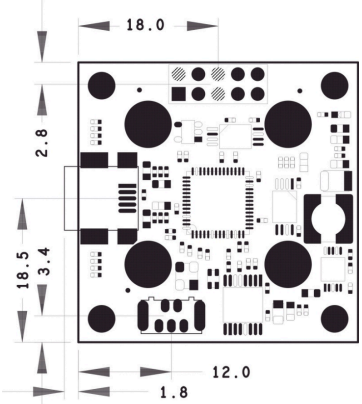

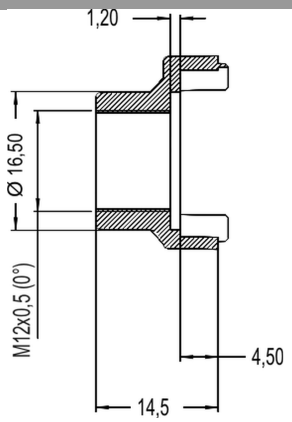

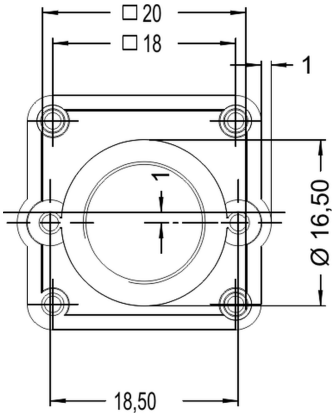

Features

相机图像预处理功能列表。
工作台的所有功能均可通过我们的 ids peak 软件在主机上进行图像预处理（取决于传感器型号）。

图像采集	Freerun	✓
	Software trigger	-
	Hardware trigger	✓
	Trigger controlled exposure	-
	Denoiser	-
	Long exposure	-
	Line scan	-
	Global start	✓

闪烁	Flashing	-
	PWM flashing	-

图像调整]	Auto exposure	-
	Auto gain	-
	Auto whitebalance	-
	Color correction	-
	Gamma	-
	LUT	-
	Mirror/flip	-

IDS Imaging Development Systems GmbH
Dimbacher Str. 10 · 74182 Obersulm · Germany · 電話番号 +49 7134 96196-0 · 电子邮箱 apacsales@ids-imaging.com

车载图像处理	Pixel formats	
	Region of interest	✓
	Decimation (FPGA)	-
	Decimation (Sensor)	
	Binning (FPGA)	-

其他	Chunks	-
	Sequencer	✓
	Firmware update	-
	1st supported firmware version	4.01

IDS Imaging Development Systems GmbH
Dimbacher Str. 10 · 74182 Obersulm · Germany · 電話番号 +49 7134 96196-0 · 电子邮箱 apacsales@ids-imaging.com